STENNER PUMPS®

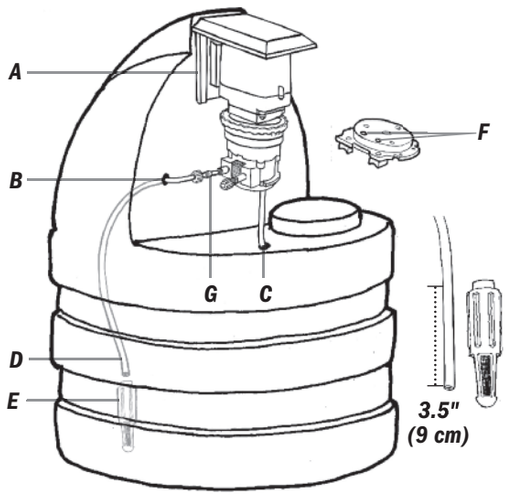

INSTRUCCIONES DE MONTAJE DE TANQUE

Para Dosificadores de Series Clásica de un Cabezal y Dosificadores Líneas S y Econ *Excluídos Dosificadores de Prefijo S5*

⚠ADVERTENCIA INSTALACIÓN DEBE SER REALIZADA Y MANTENIDA POR PROFESIONALES DEBIDAMENTE ENTRENADOS. LEA EL MANUAL Y LAS ETIQUETAS PARA OBTENER LAS INSTRUCCIONES Y LA INFORMACIÓN DE SEGURIDAD.

MONTAJE

SERIE CLÁSICA DE UN CABEZAL
Incluye
2 tornillos de soporte
2 anillos plásticos de 1/4 de pulgada
1 anillos plástico de 3/8 de pulgada

LÍNEA ECON
Requiere kit de montaje, vendido por separado; **EC303**

1. Enrosque un tornillo de soporte en el agujero inferior del frente del tanque y déjelo algo suelto para dejar espacio para el soporte. Deslice el soporte por debajo de la cabeza del tornillo ***A***.
2. Enrosque el segundo tornillo para fijar la parte superior del soporte. Ajuste ambos tornillos. **NO** deslice el dosificador en su soporte aún.

ANILLOS PLÁSTICOS

1. Mida, luego marque la ubicación para perforar el orificio para línea de succión ***B***. Perfore ***C*** solo si utiliza recuperación de pérdidas. Solo utilice anillos de 1/4" en orificio ***C***.
2. Perfore los agujeros del tamaño apropiado. Broca de 3/8" para anillo de 1/4"; broca de 1/2" para anillo de 3/8".
3. Instale los anillos en sus agujeros correspondientes. Los puntos ***B*** y ***C*** le muestran las ubicaciones recomendadas para dichos agujeros. Las mismas pueden ser cambiadas dependiendo de la aplicación o requerimientos.

IMPORTANTE! Limpie todo escombro y restos del tanque antes de usarlo. El no hacerlo, puede llevar a la ruptura del tubo de bombeo o a un malfuncionamiento.

TUBO DE SUCCIÓN

Accesorios necesarios (enviados con el dosificador)

1 20' tubo de succión y descarga
1 rosca de conexión
1 férrula
1 filtro de succión con pesa

1. Inserte el tubo de succión a través del anillo plástico en ubicación ***B*** hasta que quede a 7 cm del fondo del tanque.
2. Remueva la tapa del tanque.
3. Dentro del tanque, inserte 10 cm del tubo de succión ***D***, en el filtro con pesa ***E***.
   ❗ **NO** deslice el tubo hata el tope o podría bloquear la succión y la bomba no podrá cebar.
4. Ajuste el tubo de succión para que la pesa se mantenga 7-8 cm del fondo.
   IMPORTANTE! NO permita que el filtro con pesa toque el fondo del tanque.
5. Corte el tubo dejando aproximadamente unos 22 cm de distancia a la ubicación ***B***.
   El tubo será conectado al lado de succión del cabezal del dosificador en la Sección de Accesorios y Conexiones a continuación.

RECUPERACIÓN DE PÉRDIDAS OPCIONAL

SERIE CLÁSICA DE UN CABEZAL

LÍNEA S
(excluídos dosificadores de prefijo S4)

NOTA: La opción de pérdida solo puede usarse con el tubo de 1/4 de pulgada.

1. Perfore un orificio de 1/4 de pulgada en la superficie del tanque debajo del cabezal de la bomba ***C.***
2. Separe y remueva la cubierta del cabezal.
3. Perfore uno de los agujeros utilizando un perforador de 7/32 pulgadas ***B*** (puede ultilizar un taladro de 7/32 pulgadas).
4. Reinstale la cubierta del cabezal, asegúrela.
5. Corte una sección de 13 cm de tubo de succión/descarga de 1/4 de pulgada e inserte los extremos en los agujeros ***C*** y ***F.***

MONTAJE DEL DOSIFICADOR Y CONEXIONES

SERIE CLÁSICA DE UN CABEZAL

LÍNEA S

LÍNEA ECON

1. Deslice el dosificador en su soporte ***A***.
2. Conecte el tubo de succión del punto ***B*** al acople del tubo del lado de succión del cabezal ***G***. La conexión debe ser ajustada con los dedos; **NO utilice cinta de sellado.**
3. Complete la instalación siguiendo las instrucciones del manual enviado con el dosificador.

Esta información no está prevista con fines de aplicaciones específicas. Stenner Pump Company se reserva el derecho de efectuar cambios en los precios, productos y especificaciones, en cualquier momento y sin previo aviso. INSTO 030725

 © Stenner Pump Company Derechos Reservados